AC-3221BL

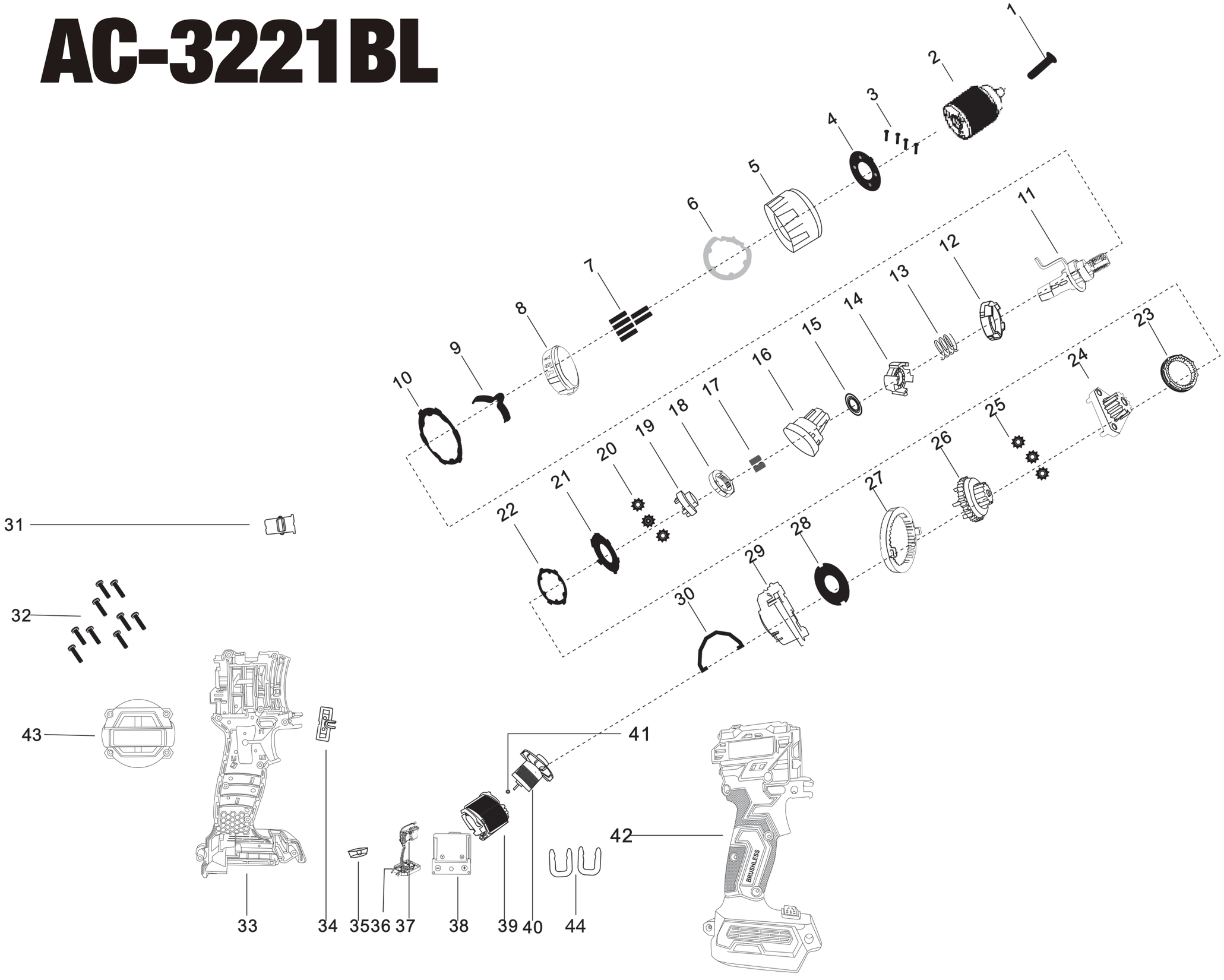

序号	名称
1	反扣螺丝
2	夹头
3	螺丝
4	盖板
5	扭力杯
6	花环
7	弹簧
8	调节档
9	响片
10	铁环
11	主轴
12	冲击齿(上)
13	弹簧
14	冲击齿(下)
15	轴承
16	齿轮箱
17	圆柱
18	环齿
19	轴齿
20	形星齿
21	铁垫
22	内卡簧
23	花篮齿
24	齿轮
25	形星齿
26	齿轮
27	双耳齿轮
28	垫片
29	齿轮箱
30	铁支架
31	一二档
32	螺丝
33	机壳
34	左右档
35	灯罩
36	控制器
37	开关
38	插脚
39	定子
40	转子
41	齿轮
42	机壳
43	后盖
44	U型卡口